Apt n° F08

Imm. F - 3eme ETAGE

Adherant

Suface appt + mur et pilliers = 121 m²

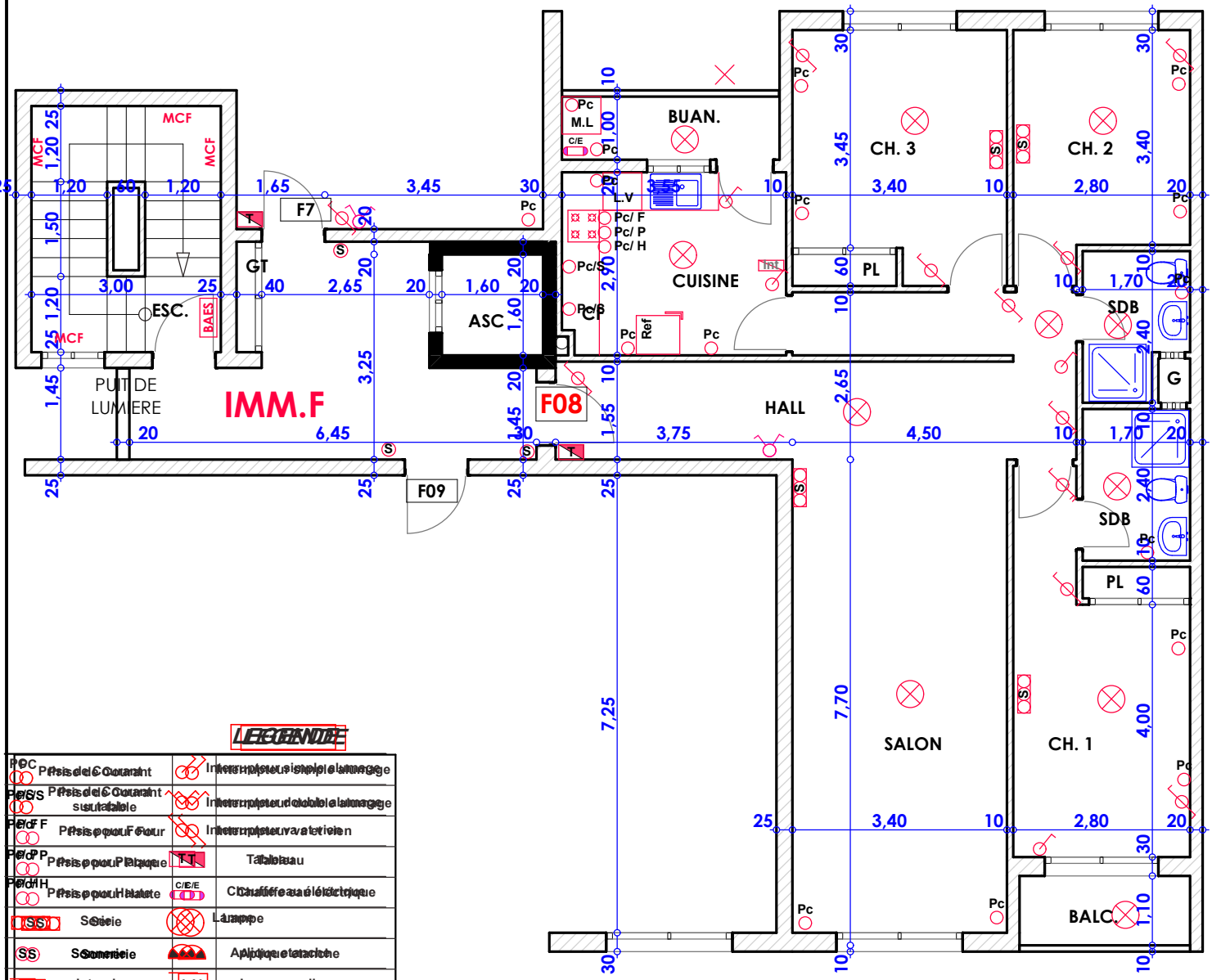

Pc	Prise de Courant		Interrupteur simple allumage
Pc/S	Prise de Courant sous table		Interrupteur double allumage
Pc/F	Prise pour Four		Interrupteur va et vient
Pc/P	Prise pour Plaque	T	Tableau
Pc/H	Prise pour Hotte	C/E/E	Chauffe eau électrique
S	Sirene		Lampe
SS	Sonnerie		Applique et tache
Int	Interphone	L.V	Lave vesselle
Ref	Réfrigérateur	M.L	Machine à Laver